111 - HS - 830

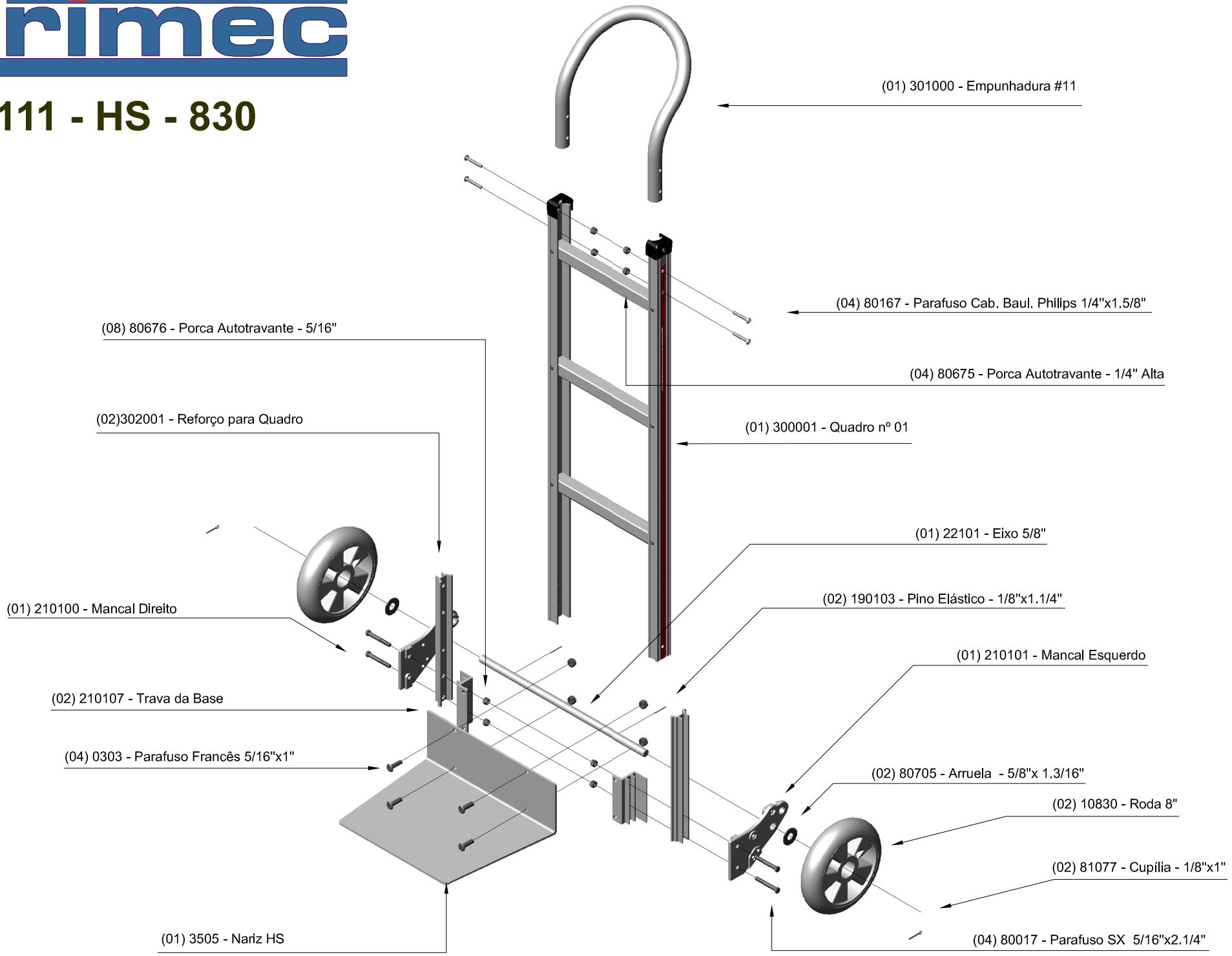
(01) 301000 - Empunhadura #11
(04) 80167 - Parafuso Cab. Baul. Philips 1/4"x1.5/8"
(08) 80676 - Porca Autotravante - 5/16"
(04) 80675 - Porca Autotravante - 1/4" Alta
(02)302001 - Reforço para Quadro
(01) 300001 - Quadro nº 01
(01) 22101 - Eixo 5/8"
(02) 190103 - Pino Elástico - 1/8"x1.1/4"
(01) 210100 - Mancal Direito
(01) 210101 - Mancal Esquerdo
(02) 210107 - Trava da Base
(04) 0303 - Parafuso Francês 5/16"x1"
(02) 80705 - Arruela - 5/8"x 1.3/16"
(02) 10830 - Roda 8"
(02) 81077 - Cupília - 1/8"x1"
(01) 3505 - Nariz HS
(04) 80017 - Parafuso SX 5/16"x2.1/4"