Drimec
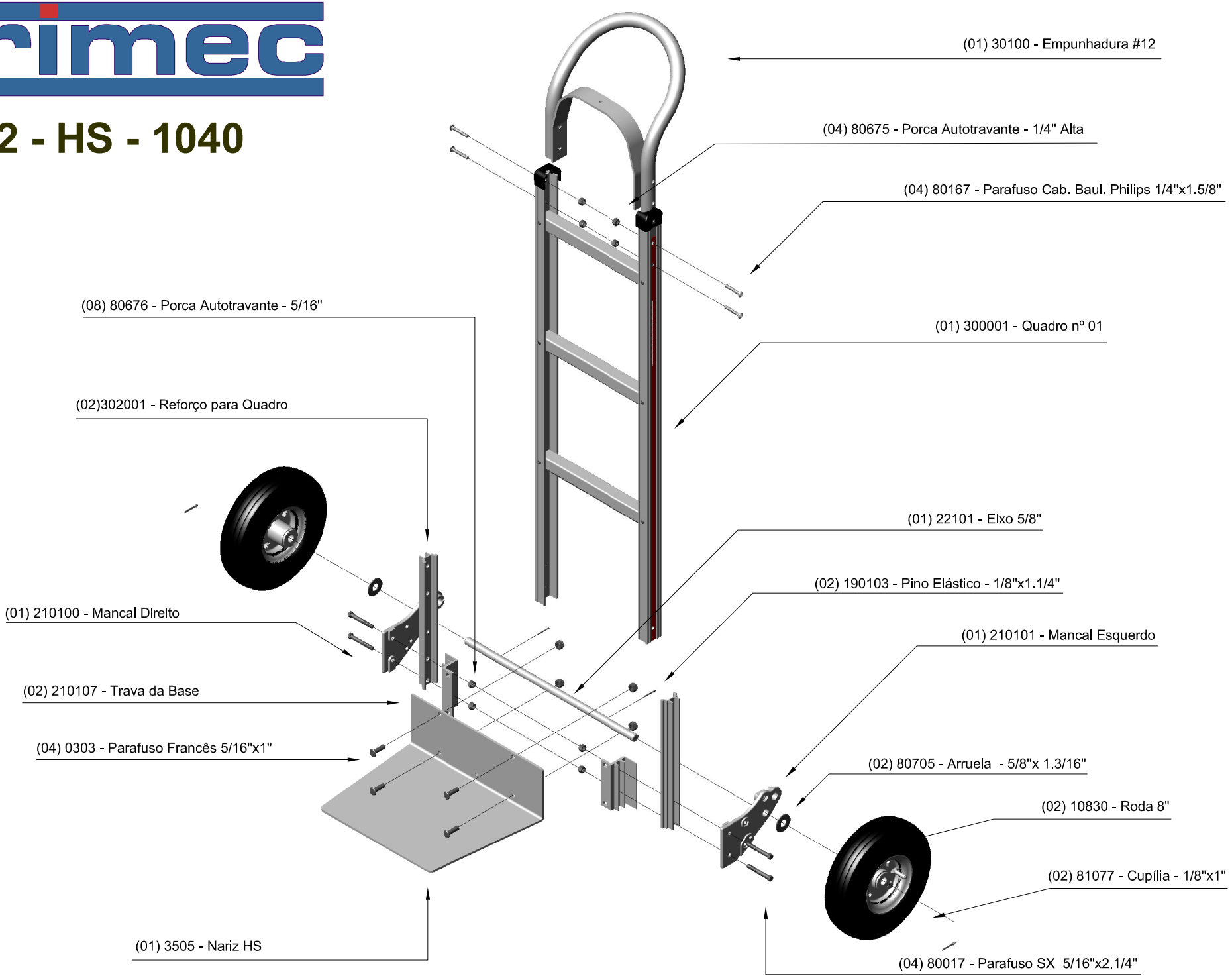
112 - HS - 1040