Drimec
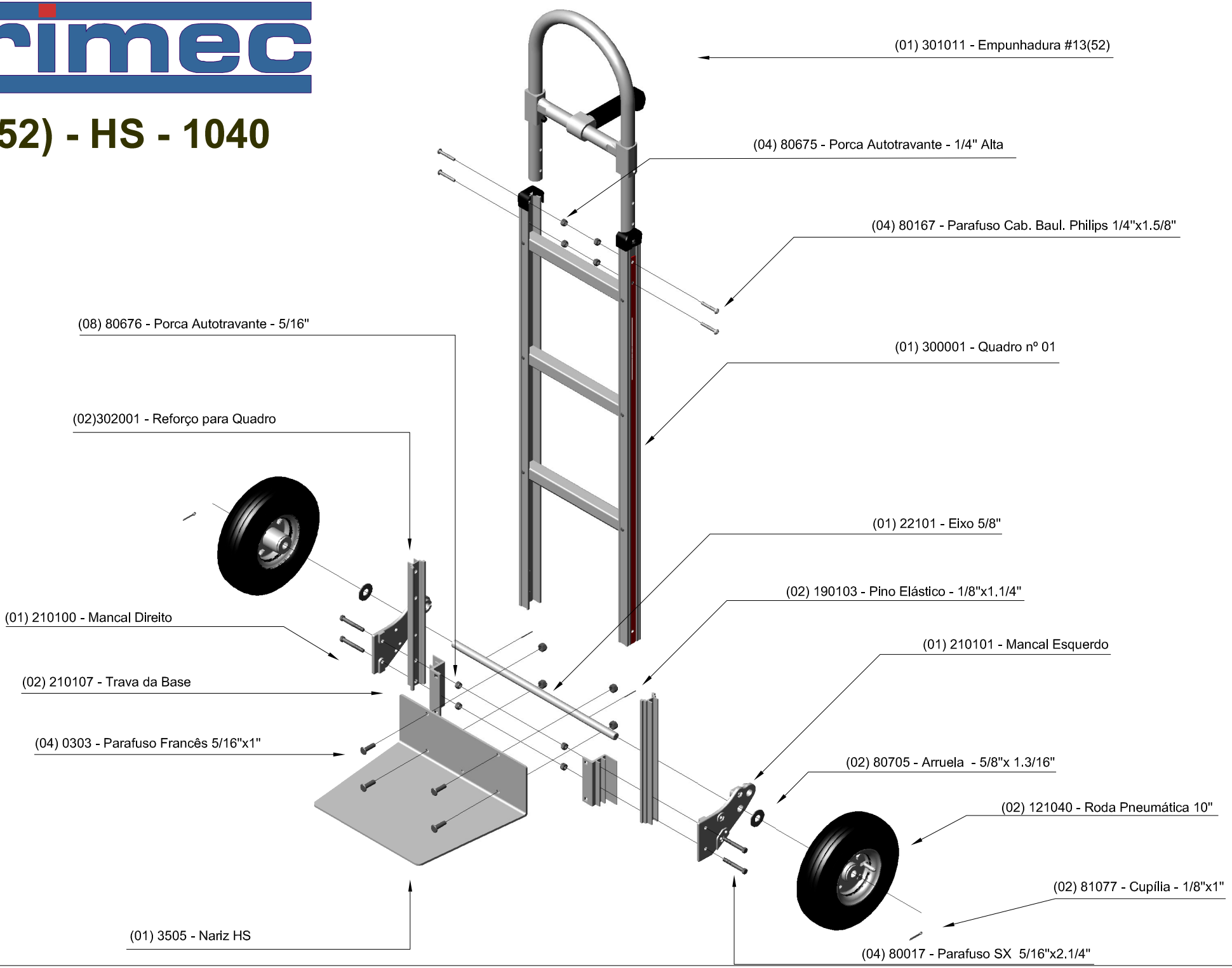
113(52) - HS - 1040